Siebdruck

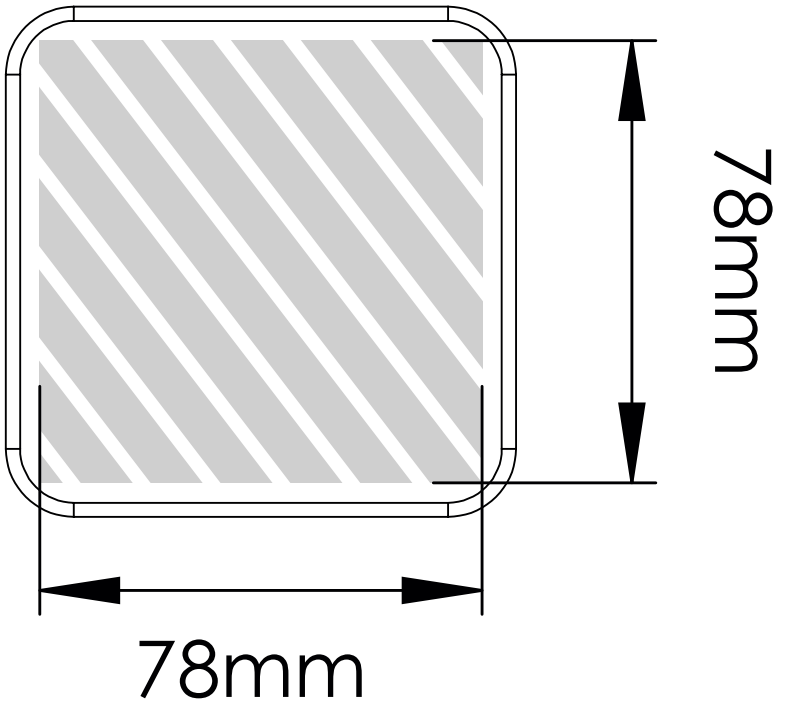

Lasergravur | Individuelle Gravur

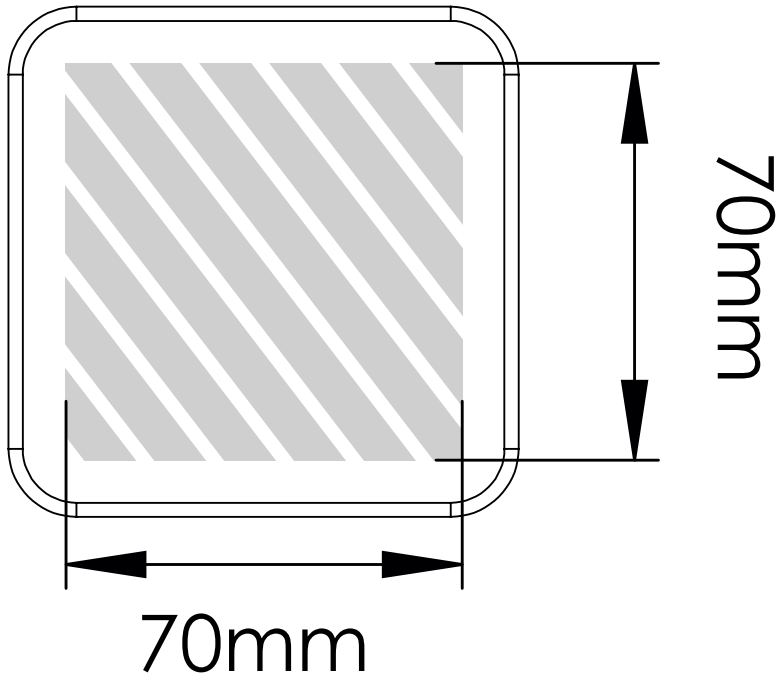

Dateivorgaben

- CMYK Farbmodus
- (bevorzugt) Vektordatei(en)
- 300dpi Mindestauflösung bei Rasterdateien

Verfügbare Fläche